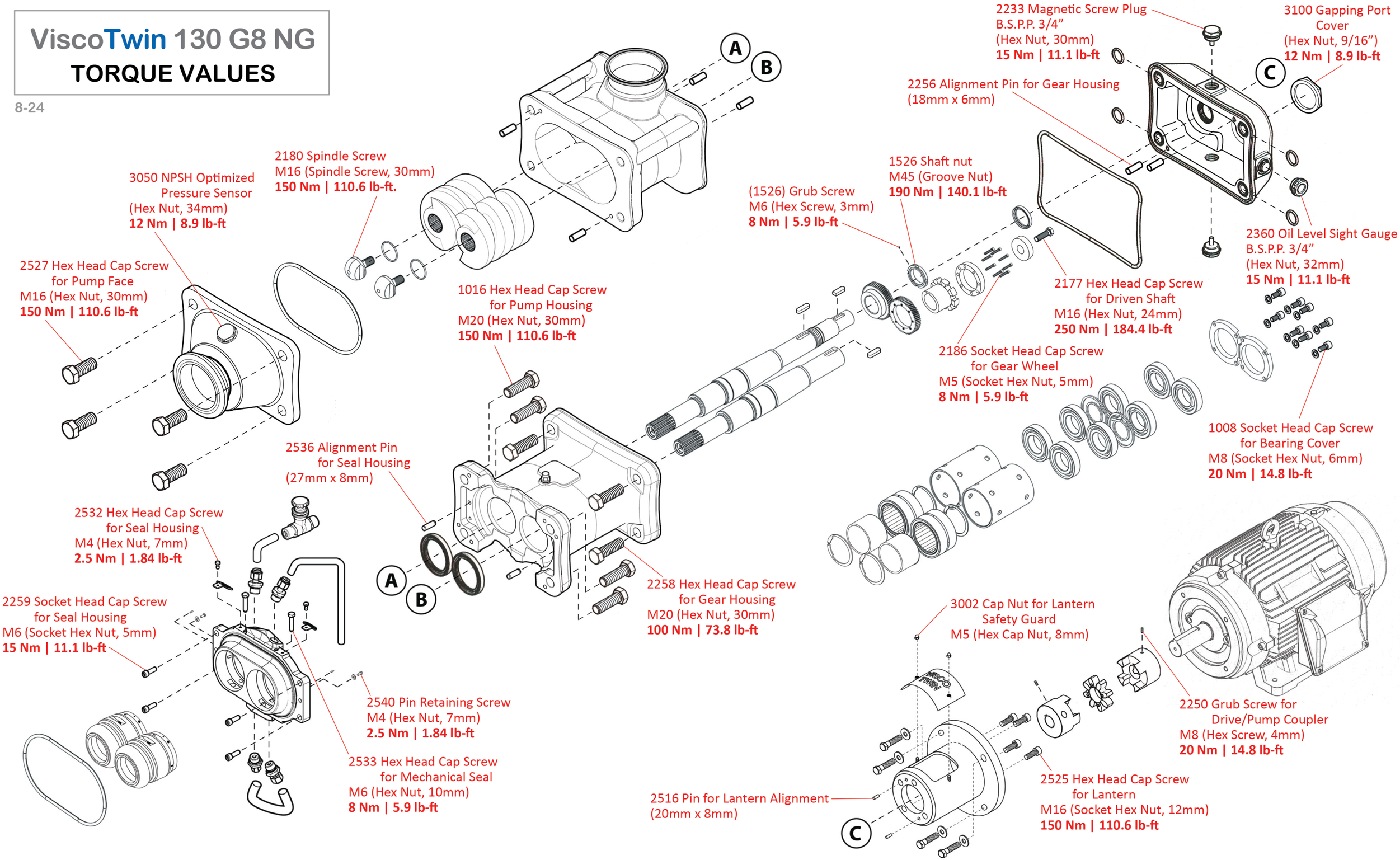ViscoTwin 130 G8 NG
TORQUE VALUES