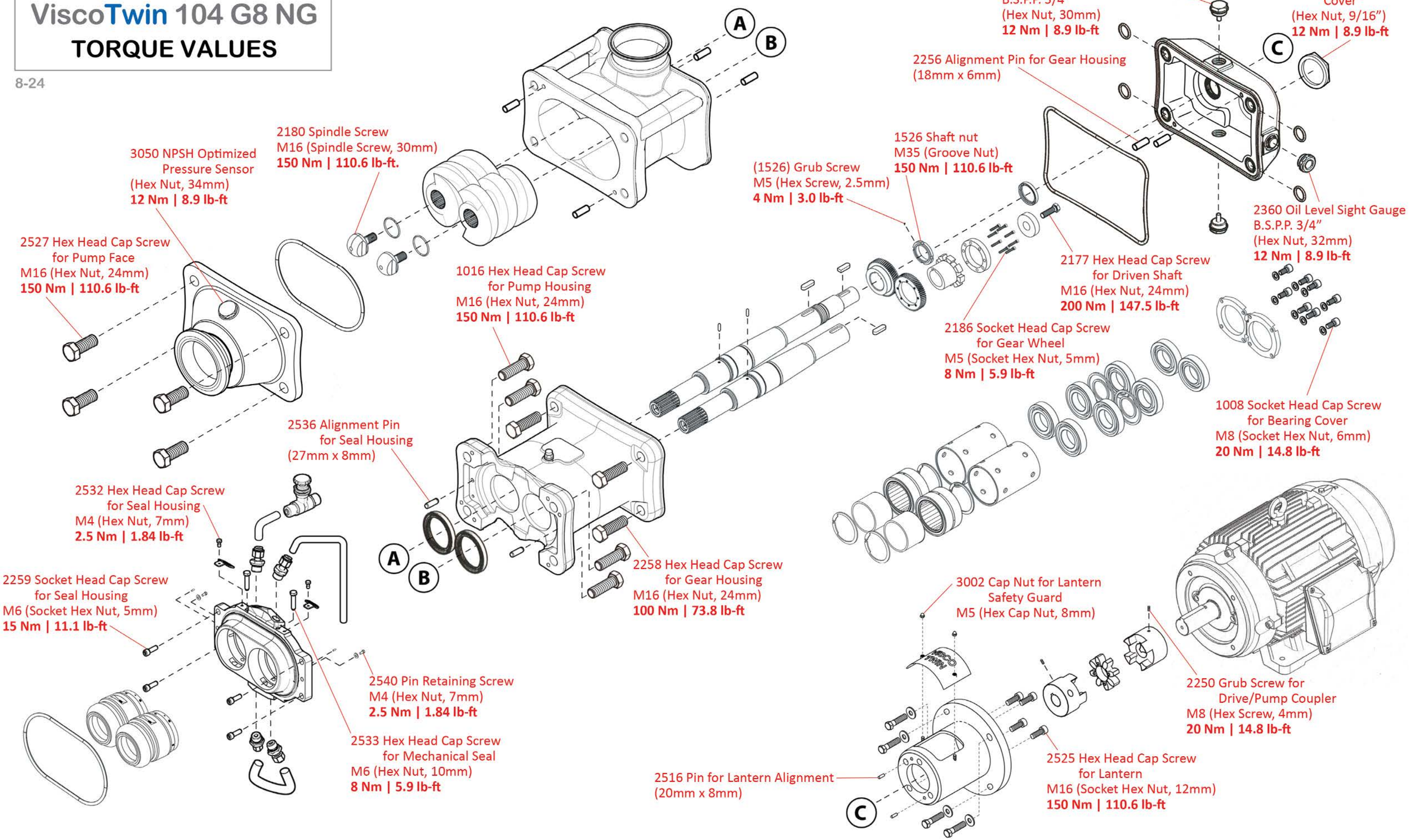ViscoTwin 104 G8 NG
TORQUE VALUES