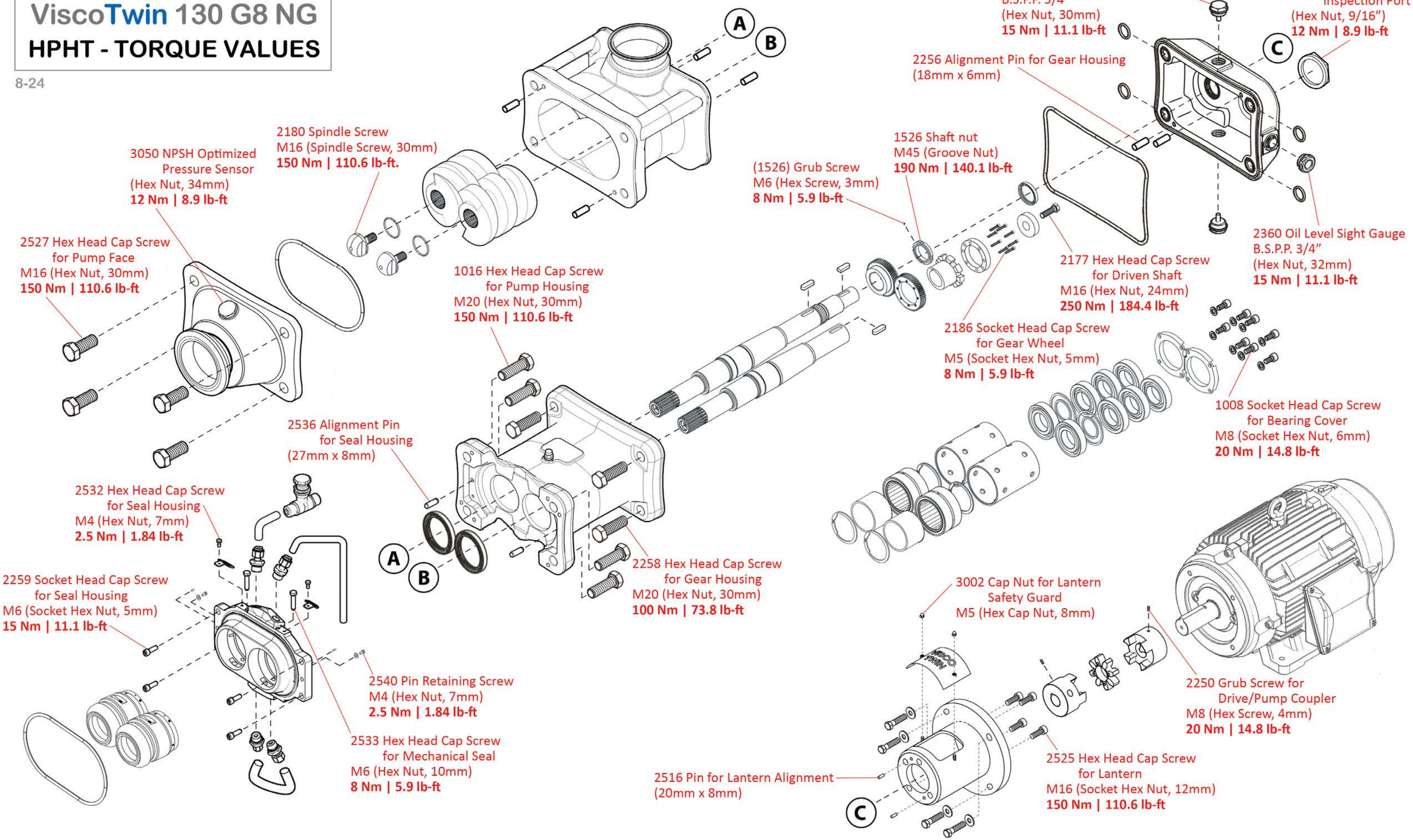ViscoTwin 130 G8 NG
HPHT - TORQUE VALUES