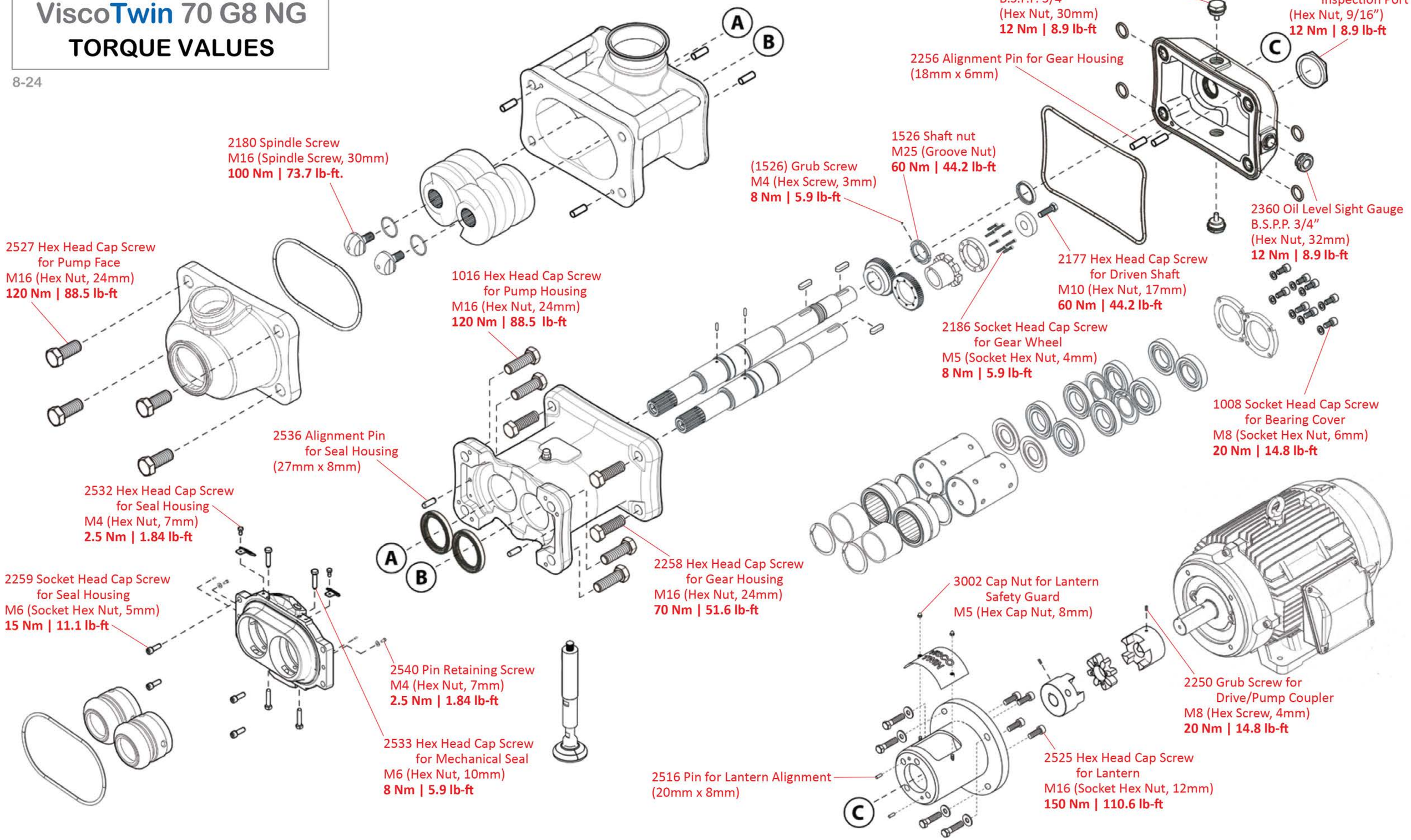ViscoTwin 70 G8 NG
TORQUE VALUES