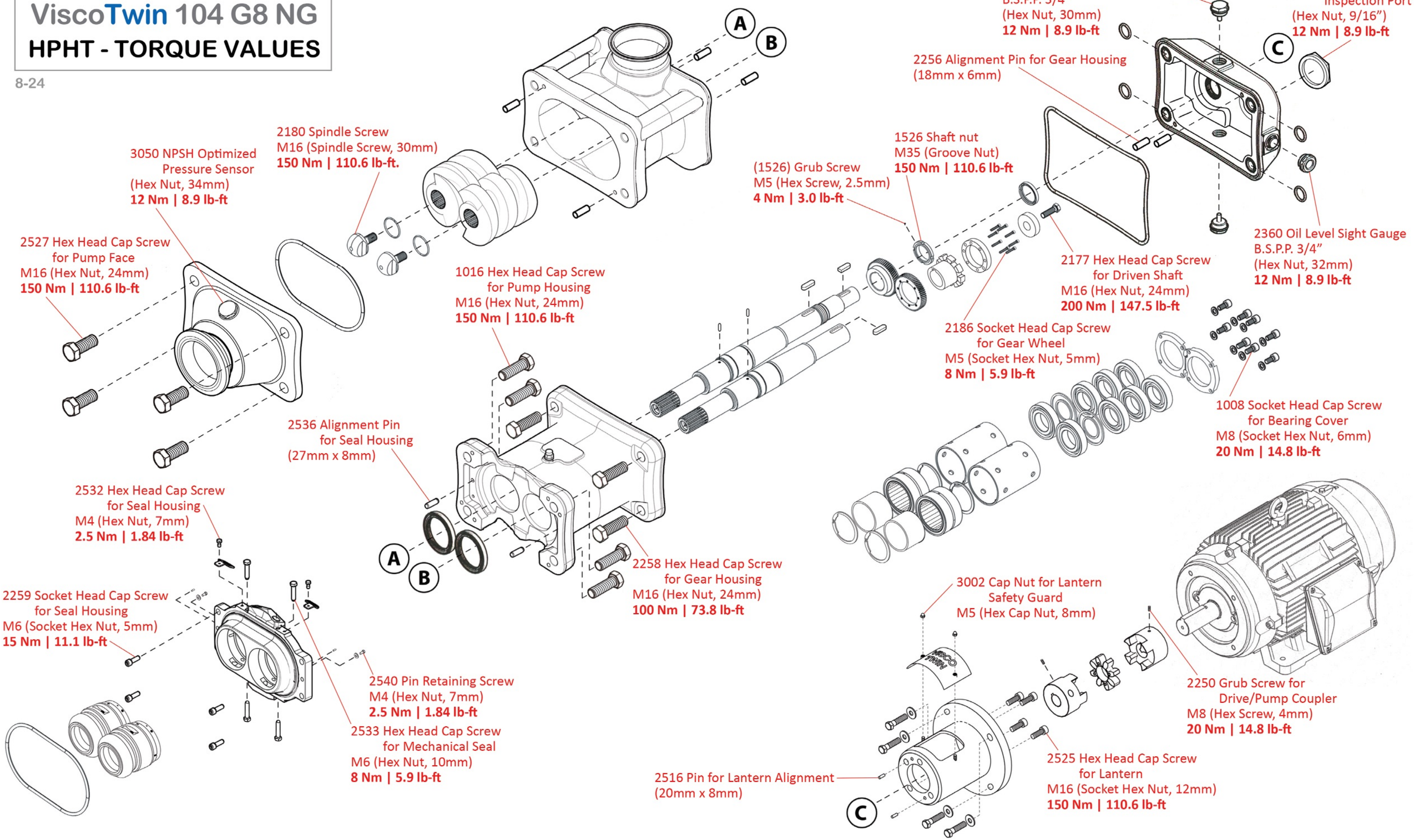ViscoTwin 104 G8 NG
HPHT - TORQUE VALUES