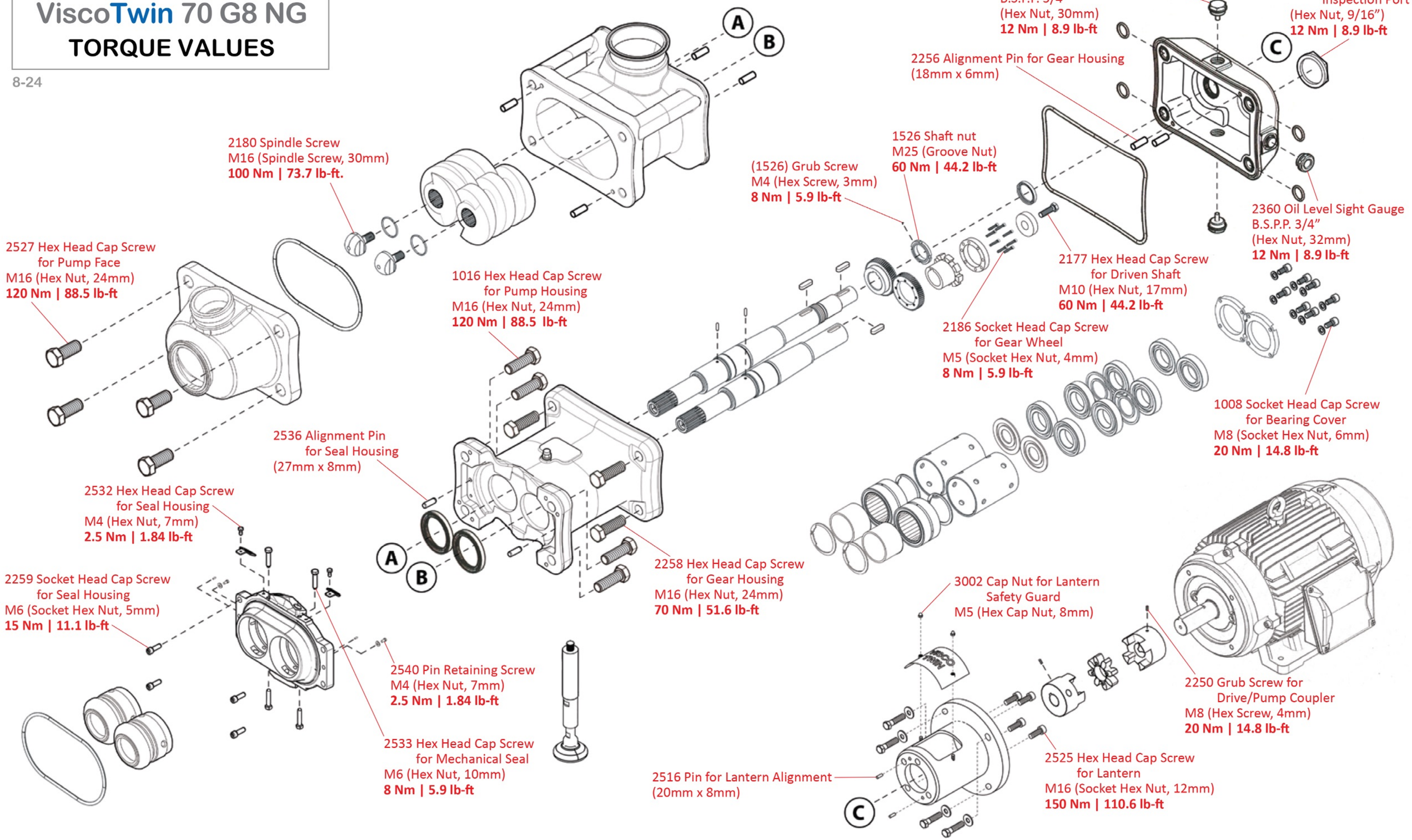# ViscoTwin 70 G8 NG
## TORQUE VALUES