For this drawing we reserves all rights.
This drawing may not be reproduced,
by whatever mans, nor made available to third
parties, without prior permisson by us.

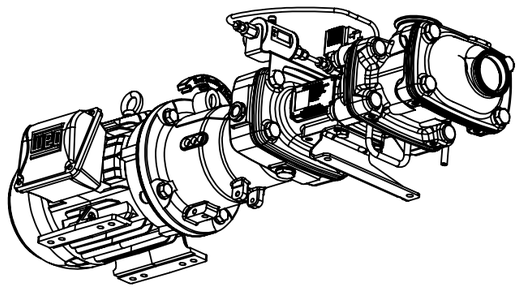

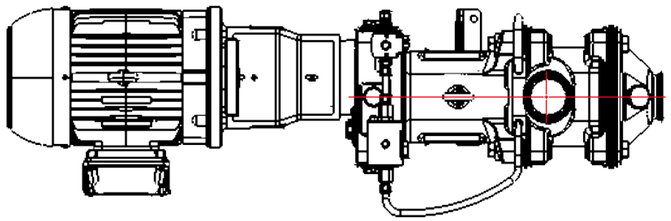

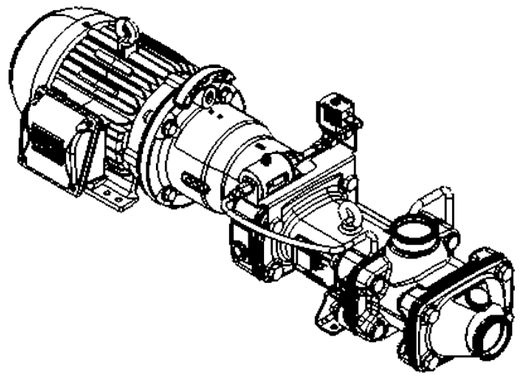

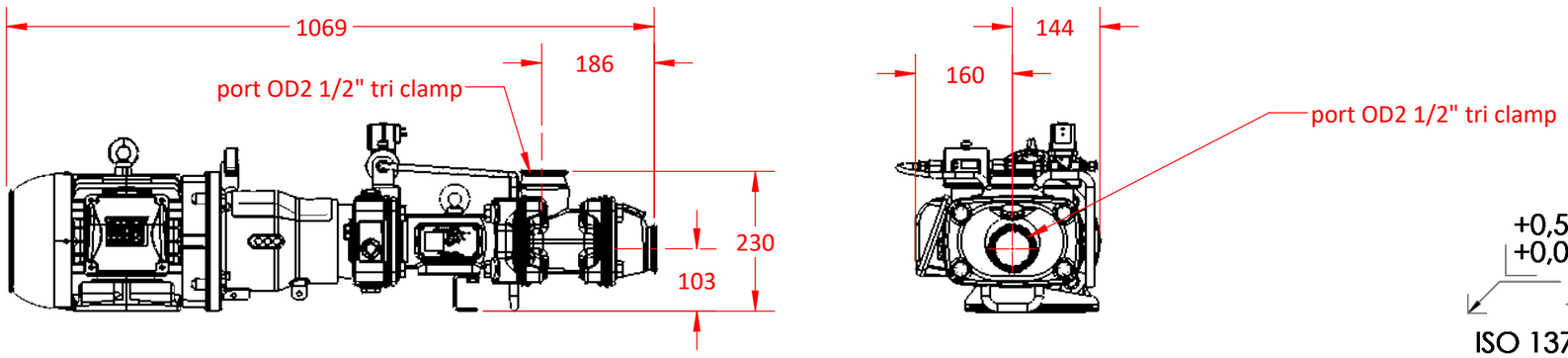

+0,5 +0,05 -0,05 -0,5

ISO 13715

PROCESSTEC

GET TOMORROWS TECHNOLOGY TODAY

Missing dimensions see 3D model

Dimensions mm

Allgemeintoleranzen nach DIN:
General tolerance acc. to DIN:
+ - 10 mm

Vergleichstabelle für Oberflächenangabe

DIN 3141					
DIN ISO 1302		12,5	3,2	0,8	0,1

	Datum / Date: DD/MM/YYYY	Name / Name:
Bearb. / Changed :	19.05.2025	K. Besednik
Freigeber / Release :		
Material / Material :	see partlist	
Gewicht / Weight :	60472.58 g	
Projekt / Project :		

Benennung / Description:

Pump VT70 with NEMA180 on Frame No1

VERSIONS			
AREA	VERSION	DESCRIPTION	DATE
	A	create new	19.05.2025

Zeich.-Nr. / Drawing.-Nr.: 001920

Version : Revision : a

POS : -

C-ID : tba

Maßstab /Scale: 2 1:10

material: 1.4301 SS304

sheet: 1 o.sheets: 1

Originalgröße original size A3

Für diese Zeichnung behalten wir uns alle
Rechte vor. Ohne unsere vorherige Zustimmung
darf diese Zeichnung weder vervielfältigt noch
Dritten zugänglich gemacht werden.